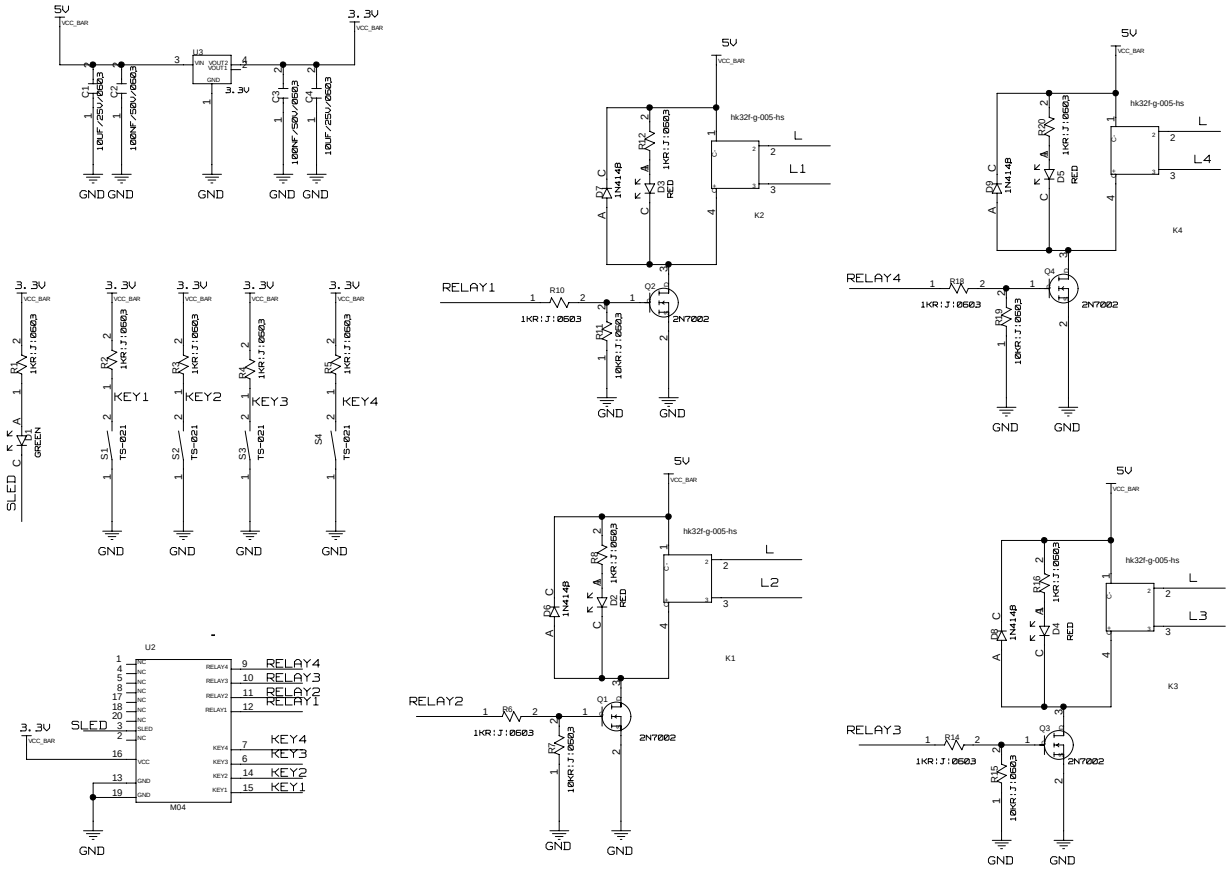

PDF 檔案使用 "pdfFactory Pro" 試用版本建立 www.pdffactory.com